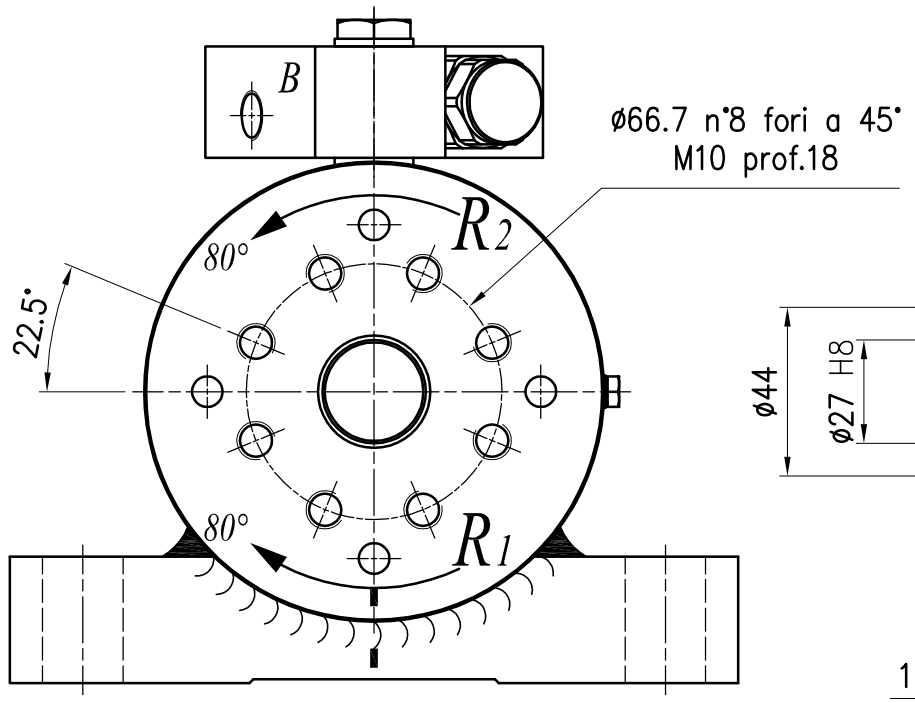

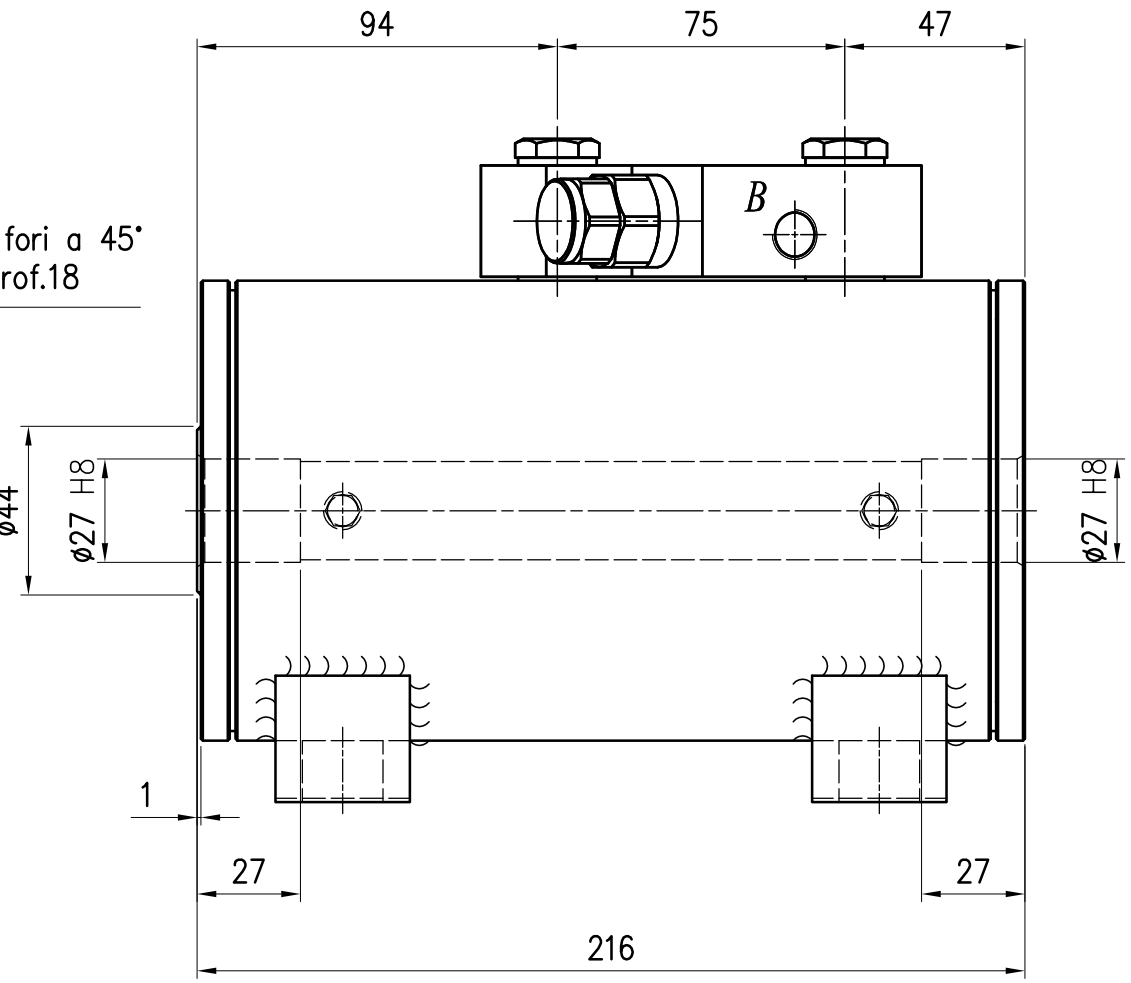

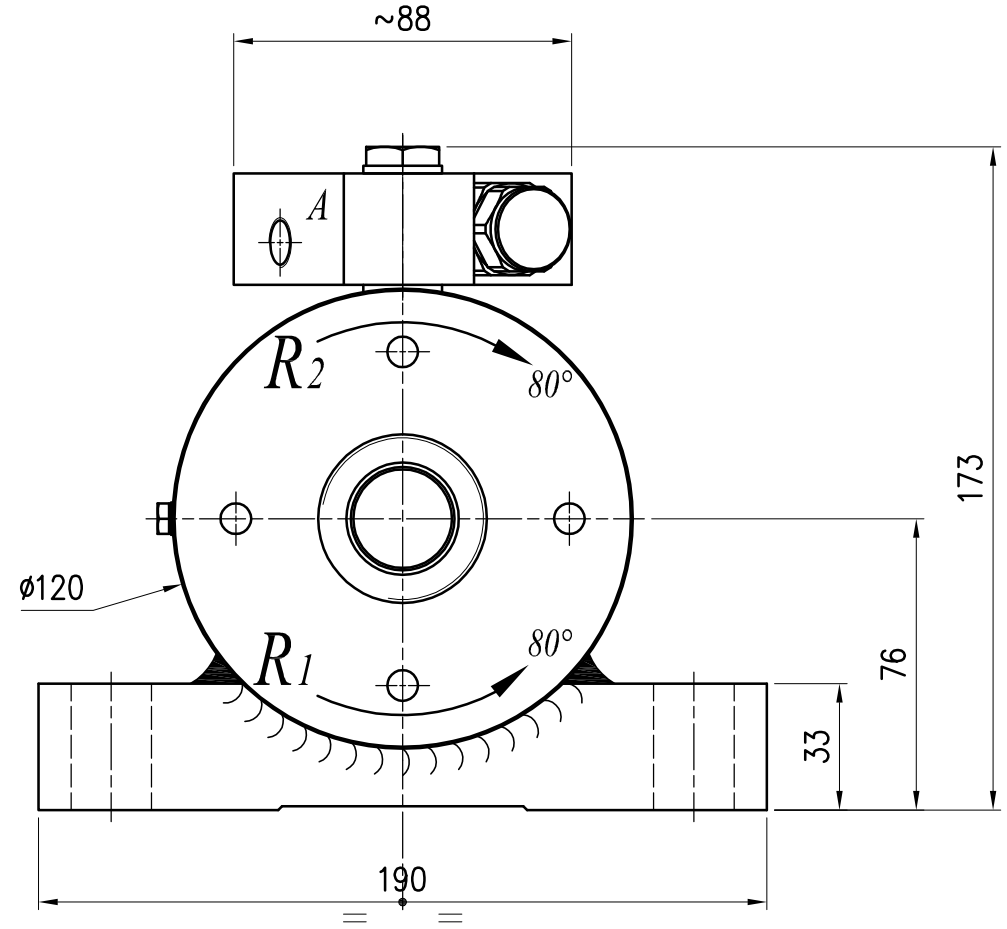

P → A ROTAZIONE R_1

P → B ROTAZIONE R_2

Attacchi (*ports*)	1/4 G
Angolo di rotazione (*rotation angle*)	160°
Coppia massima a 210 bar (*max torque 210 bar*)	960 Nm
Cilindrata (*displacement*)	198 cm^3
Pressione massima (*max pressure*)	210 bar
Pressione di collaudo (*test pressure*)	320 bar
Pressione a vuoto (*starting pressure*)	20 bar
Taratura overcenter (*overcenter setting*)	230 bar
Carico assiale massimo (*max thrust capacity*)	6000 N
Carico radiale massimo (*max radial capacity*)	20000 N
Momento ribaltante massimo	
con attacco a forcella (*straddle mounting*)	4800 Nm
con attacco a sbalzo (*cantilever mounting*)	2800 Nm
Peso (*weight*)	19 Kg
Temperatura (*working temperature*)	-20°C/80°C
Materiale guarnizioni (*seals*)	PTFE/ Poliuretano/ Gomma Nitrilica

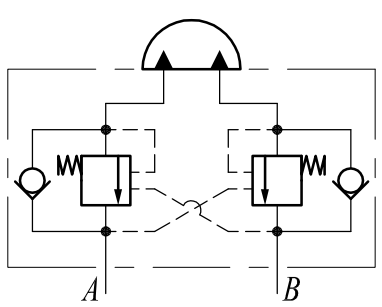

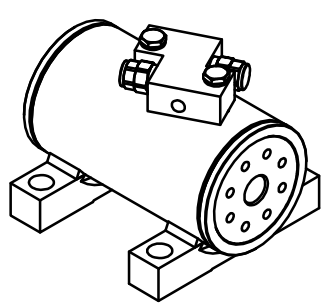

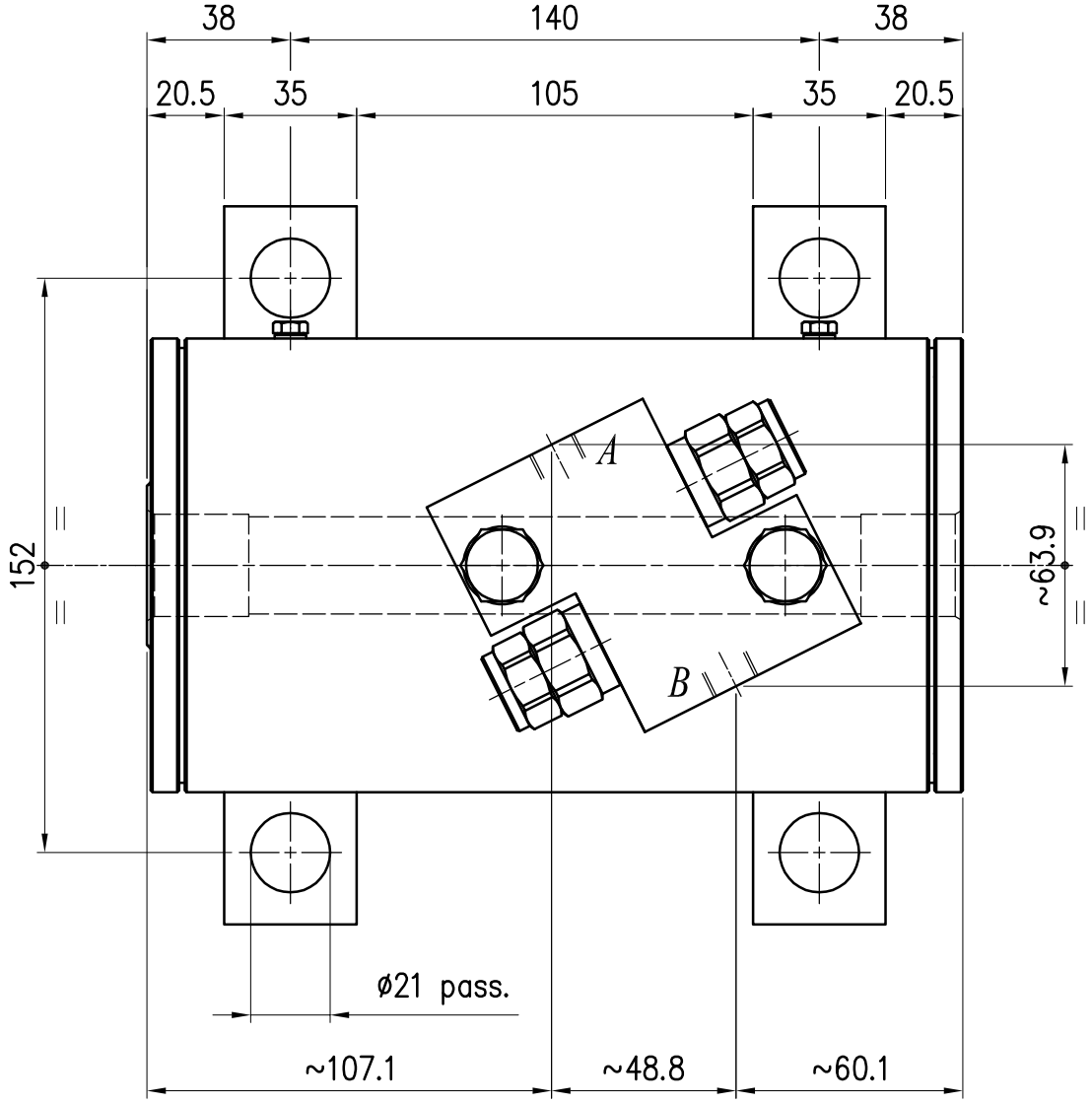

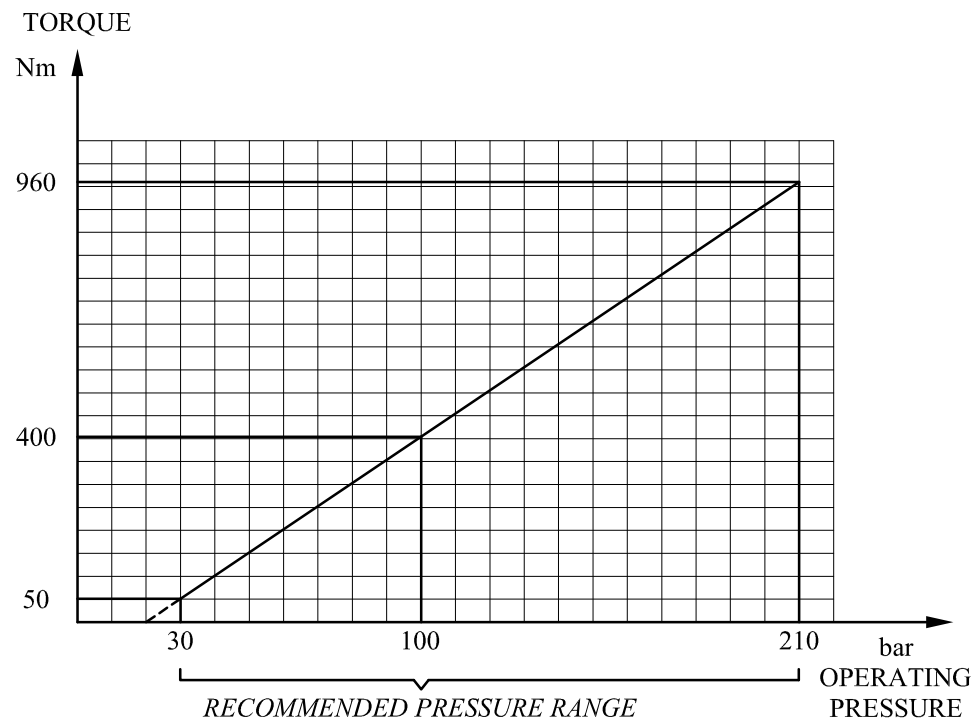

Data	Modifica	Data	Modifica

Note | Peso Kg. | Dis. N H.989/160SF04/B

MOVECO HYDRAULIC COMPONENTS & PALLET HANDLING SYSTEMS

MOVECO s.r.l. 28075 Grignasco (NO) - I

Denominazione: COMPLESSIVO / ASSEMBLY

Dis. CAD: H9\89j160SF04jB

Sostituisce dis.: SCR.2126

Gruppo: ATTUATORE ROTANTE ARP 40/160 ANG.160 / ROTARY ACTUATOR ARP 40/160 ANG.160

Scala 1:2 | Diseg. W | Data 21/10/09 | Approvato da:

MOVECO si riserva a termini di legge la proprieta' del presente disegno con divieto di riprodurlo o comunicarlo a terzi senza sua autorizzazione